SONIC CORPORATION

超音波気体流量計
SGF-200

ULTRASONIC GAS FLOWMETER

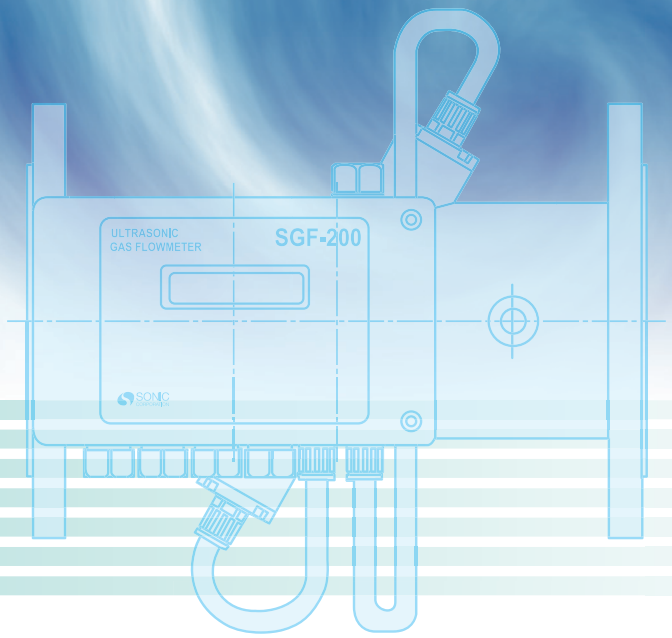

パワフルな
連携を実現

専用ビューワー(オプション):遠隔操作とメンテナンス機能搭載
設定内容の変更、流量測定値、積算値、温度・圧力情報の表示

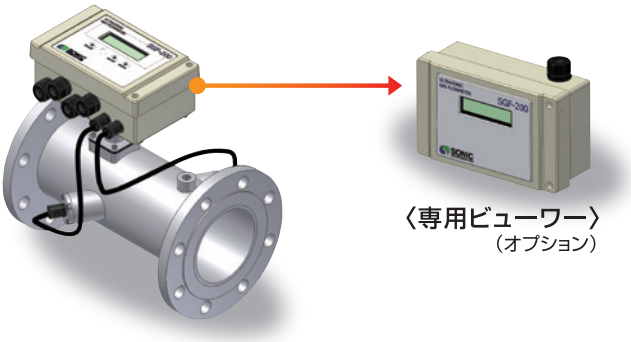

〈専用ビューワー〉
(オプション)

■特 長
- 極めて広い流量測定範囲で高精度
- 温圧補正機能標準装備
- 垂直配管へも取付可能
- 瞬時流量と積算流量の出力装備

ラインナップ(呼び径)

40mm,50mm,65mm,80mm,
100mm,125mm,150mmに対応

■変換部仕様

●一般仕様

型　　式:SGF−200
測　定　方　式:超音波パルス伝播時間逆数差演算方式
測　定　対　象:空気、窒素、酸素、腐食性のないガス
測　定　精　度:±2%RD(流速1〜30m/s)
　　±2cm/s(流速1m/s未満)
流量測定範囲:流速換算で0〜30m/s
温　度　測　定:内蔵の超音波温度計(空気に限る)、
　　測定精度;±2℃
構　　造:屋外仕様(IP65相当)
材　　質:ADC12
塗　　装　色:ホワイトアイボリー(マンセル5Y8/1.5)
設置温度範囲:−10〜50℃(但し、LCD表示は0〜50℃)
設置湿度範囲:結露せぬこと
電　　源:AC仕様時;AC90〜250V(50/60Hz)
　　DC仕様時;DC24V±10%
消　費　電　力:7.5VA以下
重　　量:約1.6kg

●出力部

アナログ出力:出力内容　;瞬時流量(正流及び逆流)
　　出力信号　;DC4〜20mA
　　負荷抵抗　;600Ω以下
　　出力時定数;0〜120秒(1秒ステップ)
　　流量ﾛｰｶｯﾄ;0〜10%(1%ステップ)
接　点　出　力:出力内容　;正流積算パルス、逆流積算パルス、
　　上限流量、下限流量、
　　受波異常、レンジオーバー
　　から任意で最大3種類選択可能
　　出力信号　;オープンコレクタ無電圧接点3点
　　接点定格　;DC30V、　0.25A
　　積算ﾊﾟﾙｽ幅;1msec、50msecより選択
　　積算ﾛｰｶｯﾄ;0〜10%(1%ステップ)
デジタル出力:出力内容　;瞬時流量、積算流量、温度、圧力、
　　アラーム情報
　　通信方式　;RS422(転送速度:38400bps)

●入力部

温　度　入　力:電流入力;DC4〜20mA(入力抵抗200Ω)
　　換算基準;0℃
圧　力　入　力:電流入力;DC4〜20mA(入力抵抗200Ω)
　　換算基準;101.325kPa(abs)

●表示機能

表　　示:LCD表示(16文字×2行)、バックライト付き
表　示　内　容:瞬時流量、断面平均流速、積算流量(正・逆・差分)、
　　温度、圧力　(※切り替え表示)

■測定部仕様

呼　　び　径:40mm、50mm、65mm、80mm、100mm、125mm、150mm
材　　質:金　属　部;SGP、SS400(表面ニッケルメッキ)
　　センサー部;アルミ合金、エポキシ樹脂
　　シール部;NBR
使　用　条　件:温度範囲;0〜60℃
　　圧力範囲;0〜1MPa未満
設　置　条　件:上流側15D以上、下流側5D以上(D=配管径)

■操作表示器(専用ビューワー)※オプション

●仕　様
型　　式:CV-200
●表示機能
表　　示:LCD表示(16文字×2行)、バックライト付き
表　示　内　容:瞬時流量、断面平均流速、積算流量(正・逆・差分)、
　　温度、圧力 (※切り替え表示)
●操　作　機　能:各種設定パラメータ変更
●出　　力　部:デジタル出力;瞬時流量、積算流量、温度、圧力、アラーム情報
　　通信方式;RS422(転送速度:38400bps)
●付　　属　品:専用通信ケーブル(最大30m);1本
【注意】本器使用の場合はSGF-200側に操作・表示機能はございません。
※その他オプション品もございます。

■外観図および外形寸法図

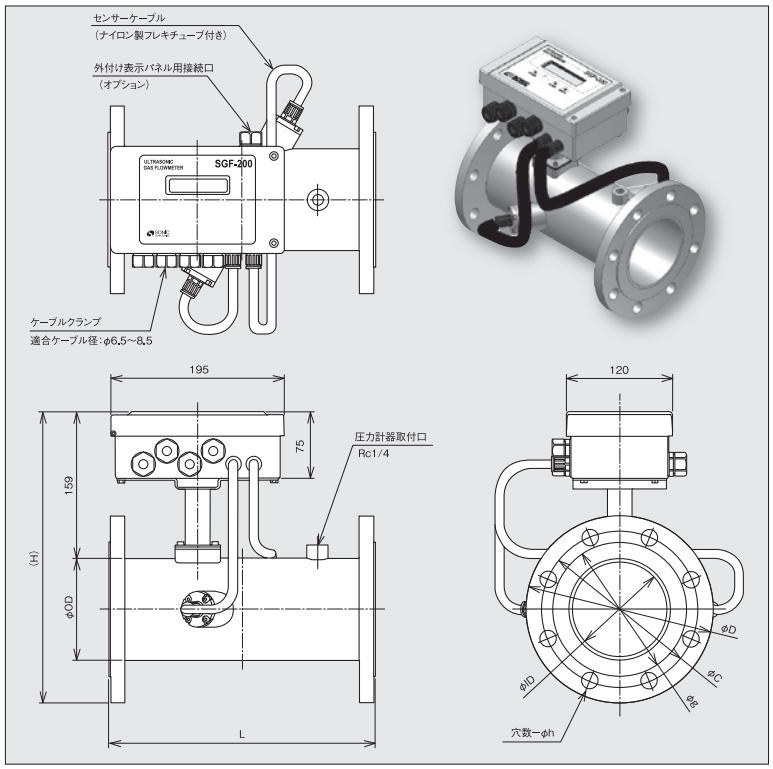

■呼び径別仕様一覧表

呼び径(mm)	呼び径別寸法(単位:mm) フランジ規格:JIS10kRF φD	φC	φh	穴数	φg	鋼管規格:JIS G3452 φOD	φID	(H)	L	概算重量(変換部含む)[kg]	最大流量 実流量[m³/h]	30℃、0.5MPa[m³/h・ntp]	30℃、0.7MPa[m³/h・ntp]
40	140	105	19	4	81	48.6	41.6	253	200	8.8	140	740	980
50	155	120	19	4	96	60.5	52.9	267	230	9.8	230	1200	1600
65	175	140	19	4	116	76.3	67.9	285	250	11.9	390	1980	2650
80	185	150	19	8	126	89.1	80.7	296	300	12.7	550	2800	3750
100	210	175	19	8	151	114.3	105.3	321	300	14.7	930	4780	6380
125	250	210	23	8	182	139.8	130.8	354	350	19.6	1400	7400	9850
150	280	240	23	8	212	165.2	155.2	382	400	25.4	2000	10400	13900

⚠安全に関する注意:商品を安全にお使いいただくため、ご使用前に必ず「取扱説明書」をよくお読み下さい。
●カタログ記載商品の仕様および外観は、改良のため予告なく変更することがありますので、あらかじめご了承ください。

ISO 9001 JQA-QMA13079　MS CM009

ご用命は

株式会社ソニック
〒190-1295　東京都西多摩郡瑞穂町箱根ヶ崎東松原10-22
TEL 042-513-9614（工業機器部）FAX 042-557-8696
URL：http://www.u-sonic.co.jp
E-mail：info@u-sonic.co.jp

TM　改版：2023-11