SONIC CORPORATION

デジタル式フース型検潮器
ＤＦＴ－３

本検潮器は、水面に浮かべたフロートの上下運動をワイヤを介してプーリーに伝え、プーリーの回転角度より潮位を観測します。
本装置は、我国の潮位計の標準器として採用されています。

観 測 目 的

- ◆ 潮位観測に
- ◆ 沿岸防災へ
  津波・高潮観測に

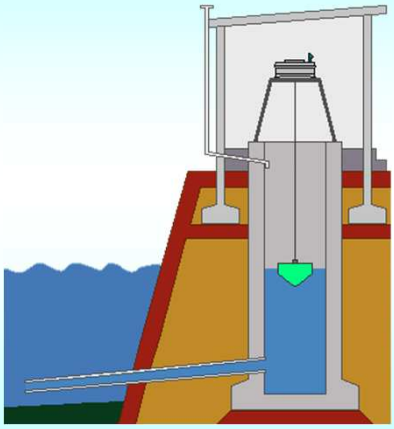

【 検潮所イメージ図 】

特　　長

- ◆ ワイヤの滑りが無く、正確な潮位観測が可能
- ◆ 観測データはコンパクトフラッシュカードとデジタル出力の両方に出力
- ◆ アスキー形式で記録されるため、観測データの転送、解析が容易
- ◆ 観測データはＲＳ－２３２Ｃで外部出力され、各種伝送システムへ対応可能
- ◆ 停電時は、内蔵電池でバックアップが可能

標準機器仕様

●入出力

潮位入力	：	Ａ／Ｄ変換器（DFT-AD-3D）
潮位出力	：	RS-232C
出力間隔	：	0.5,1,6,15,30秒
潮位変換範囲	：	0～9.99m（補正機能付）

●表示部・記録部

表示項目	：	時刻・潮位 他
表示素子	：	ＬＣＤ表示器
記録間隔	：	0.5,1,6,15,30秒
データ記録媒体	：	コンパクトフラシュカード
記録容量	：	64MB

●時計

時計精度	：	±30秒／月
時計ﾊﾞｯｸｱｯﾌﾟ	：	5年以上

●電源部・その他

電　　源	：	AC100V±10%　50/60Hz
		オプション　DC12V
消費電力	：	約4VA（動作時）
停電保持時間	：	約24時間（初期値）
質量	：	約30kg

外 形 図

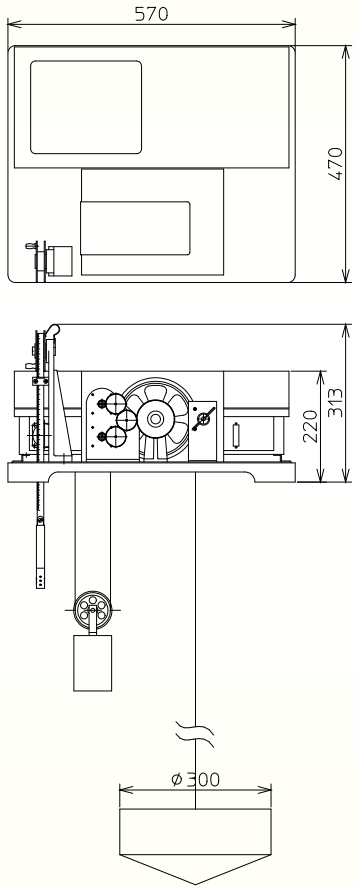

構成品目

デジタル式フース型検潮器（DFT-3）	：	１台
コンパクトフラッシュカード（64MB）	：	２枚
フロート	：	１個
カウンターウエイト	：	１個
工具	：	１式
グラフ表示ソフト（CD-R）	：	１枚

添付ソフト

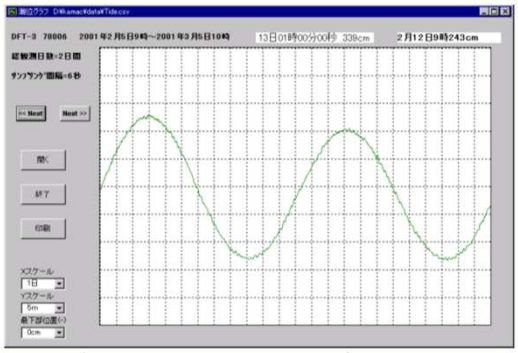

・収録データより、時系列グラフ表示を行うことができます。

時間軸　：　１時間、１日、１週間の切替が可能

潮位スパン：　１、２、３、４、５、１０ｍの切替が可能

・記載内容は、性能向上のため予告なく変更することがありますのでご了承下さい。

・ご相談、ご用命の際は、下記の環境機器部にお問い合せ下さい。

株式会社ソニック

〒190-1295　東京都西多摩郡瑞穂町箱根ヶ崎東松原10-22

URL：http://www.u-sonic.co.jp　E-mail: info@u-sonic.co.jp

代　　表　TEL 042-513-9601　FAX 042-557-8695

環境機器部　TEL 042-513-9613　FAX 042-557-8696